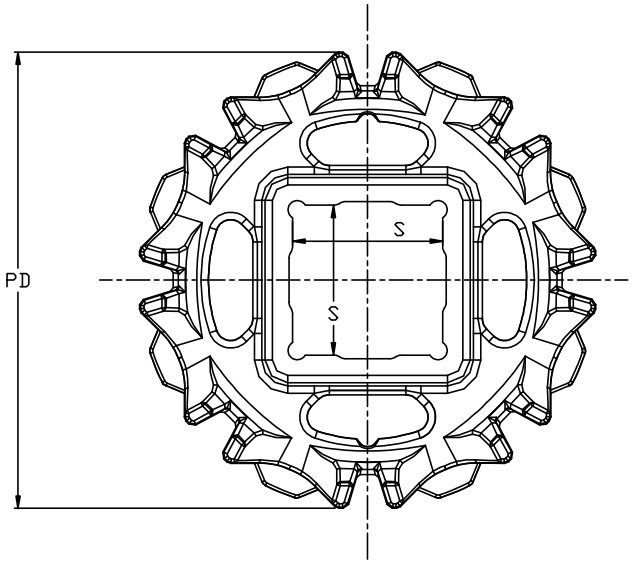

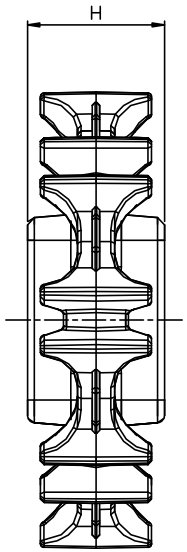

Z=8

- Ostre krawedzie zatepic 1x45° - Promienie niezwymiarowane: R 0.4 MAX

Pos.	Nazwa czesci	Ilosc sztuk	Materiale-Material	Note-Uwagi

maxbeltmodular KEEP MOVING

Descrizione-Opis: S5080-1600-FT EXW

Trattamento: Obrobka:

Odchylki wymiarow nietolerowanych IT 12 wg PN-80/M-02138
Tolerancja kaztaltu i polozenia IT12 wg PN-78/M-02139

Firma: Signature: Data: Date:	Disegnato: Rysował:	Approvato: Zatwierdził:	Formato: Size:	Scala: Scale:
			A3	1:1

Peso-Waga: Grezzo-Wymiar przyg.:

Archivio: Plik:

Disegno n°: Numer rys: Modif.: